UV 2D Torus

NL 5 : 15 GB/s bi-direction, 7,5 mono-direction

Bisection BW : 4 link à 7,5 Go= 1,875 Go/s monodirectionnel par socket

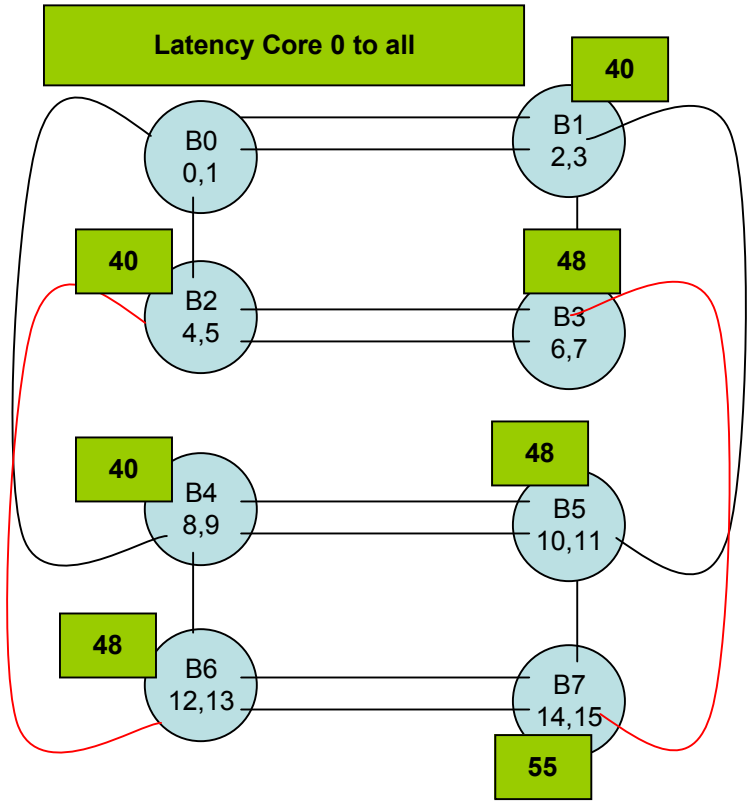

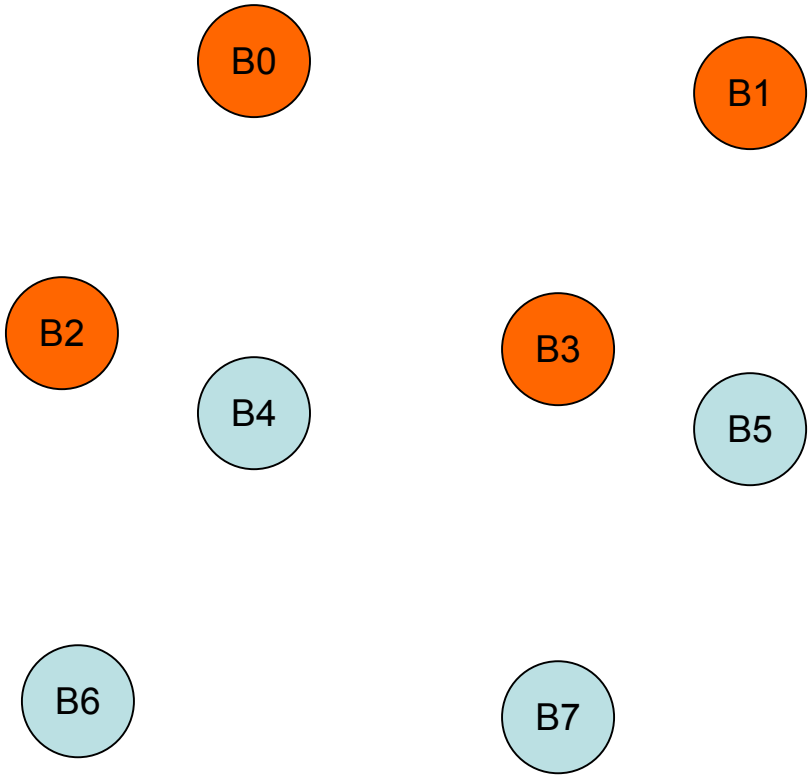

UV 2D Torus

NL 5 : 15 GB/s bi-direction, 7,5 mono-direction

Bisection BW : 4 link à 7,5 Go= 1,875 Go/s monodirectionnel par socket

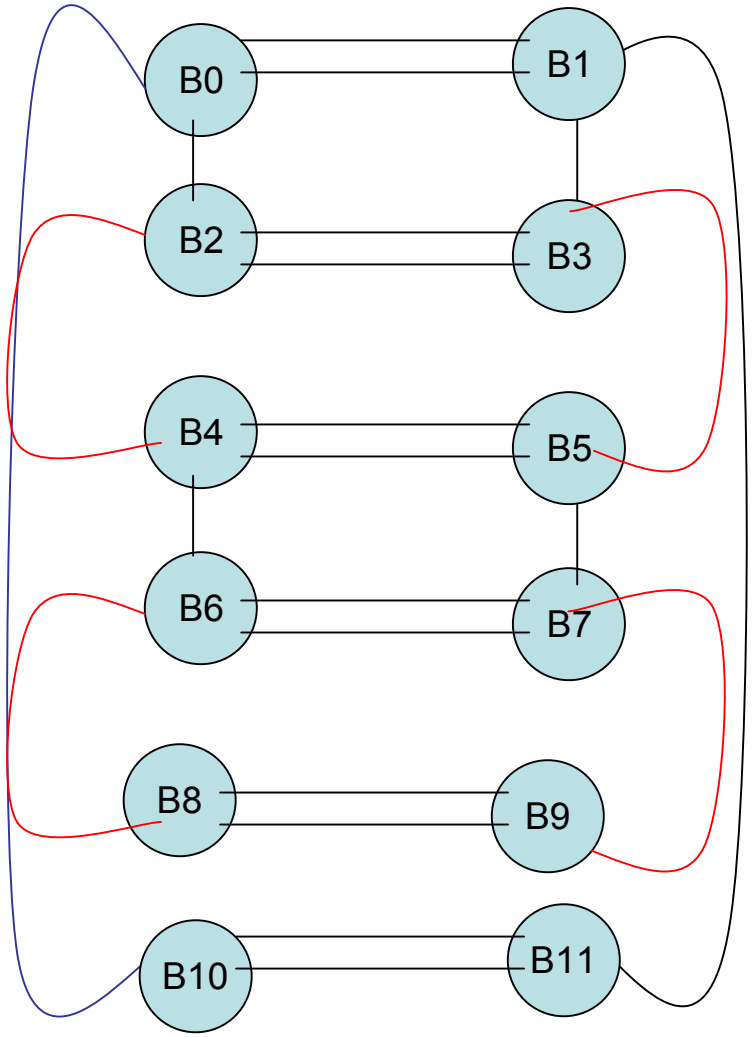

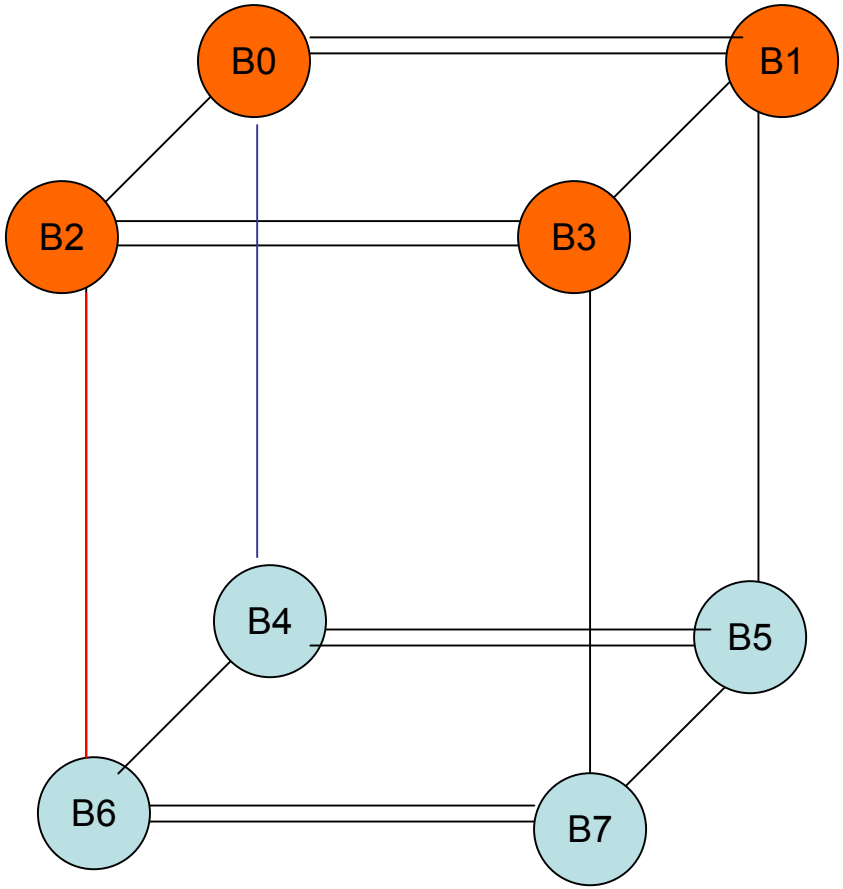

UVPROD : Latency socket 0 to all

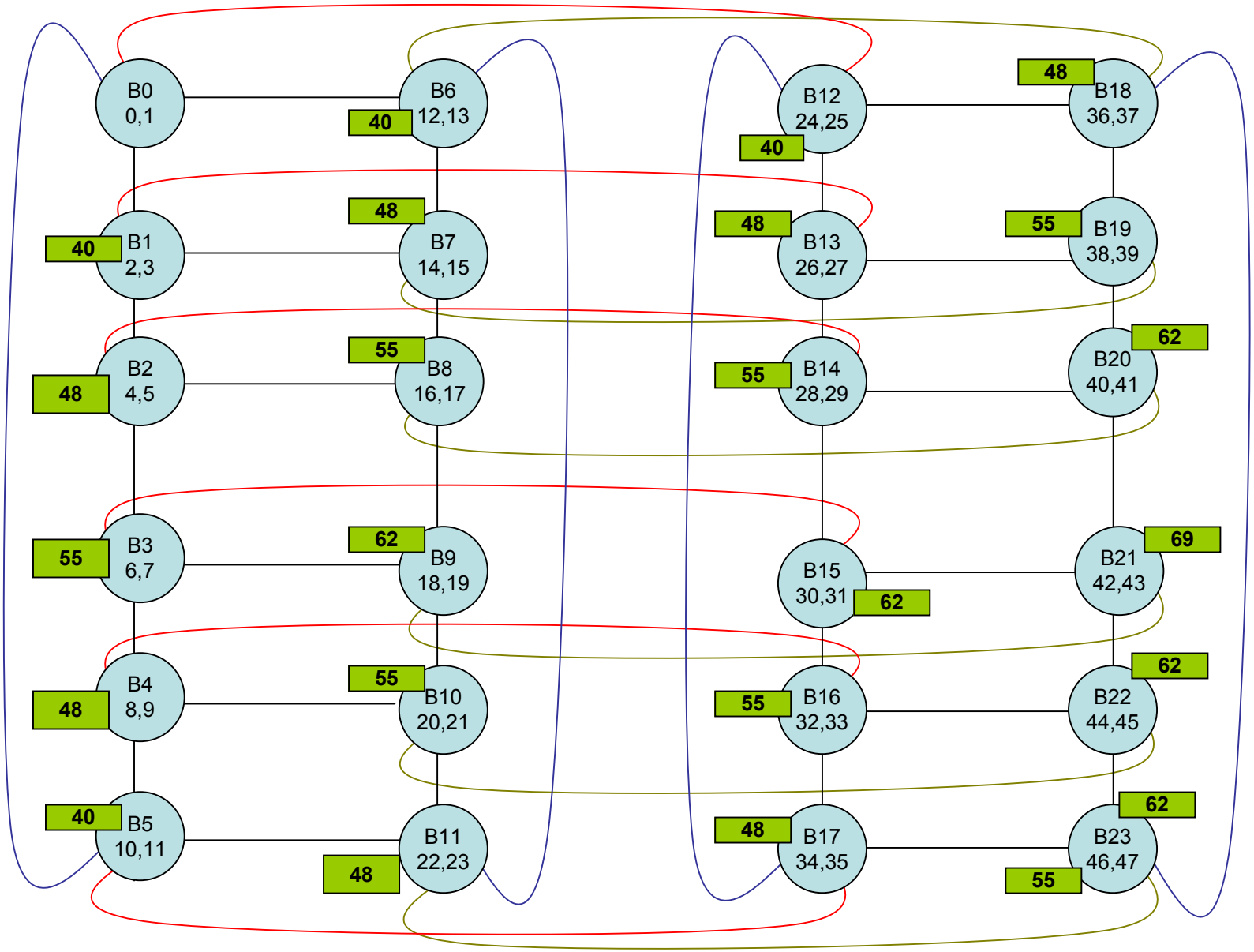

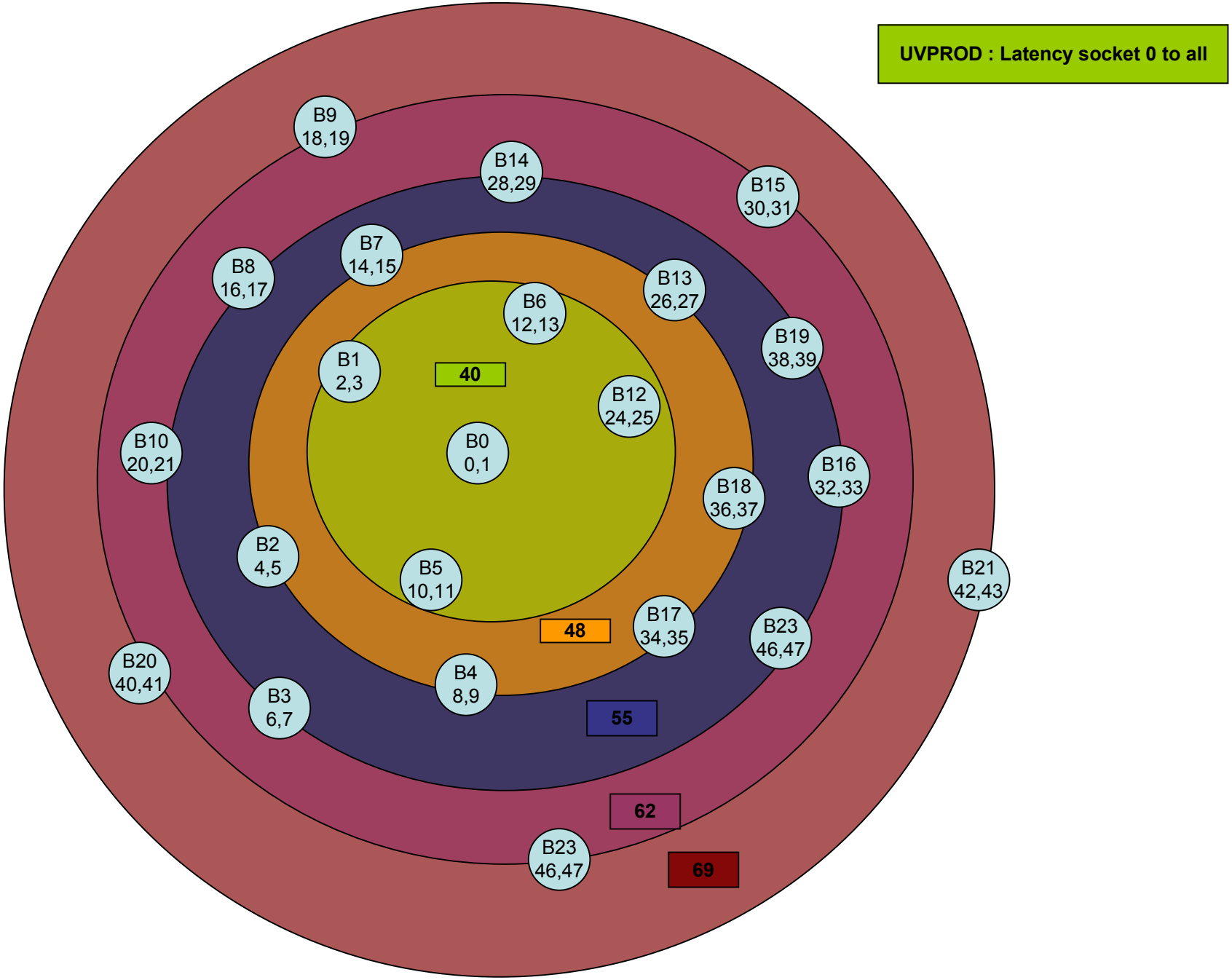
UVPROD : Latency socket 0 to all
B9
18,19
B14
28,29
B15
30,31
B7
14,15
B8
16,17
B13
26,27
B6
12,13
B19
38,39
B1
2,3
40
B12
24,25
B10
20,21
B0
0,1
B16
32,33
B18
36,37
B2
4,5
B5
10,11
B21
42,43
48
B17
34,35
B23
46,47
B20
40,41
B4
8,9
B3
6,7
55
62
B23
46,47
69

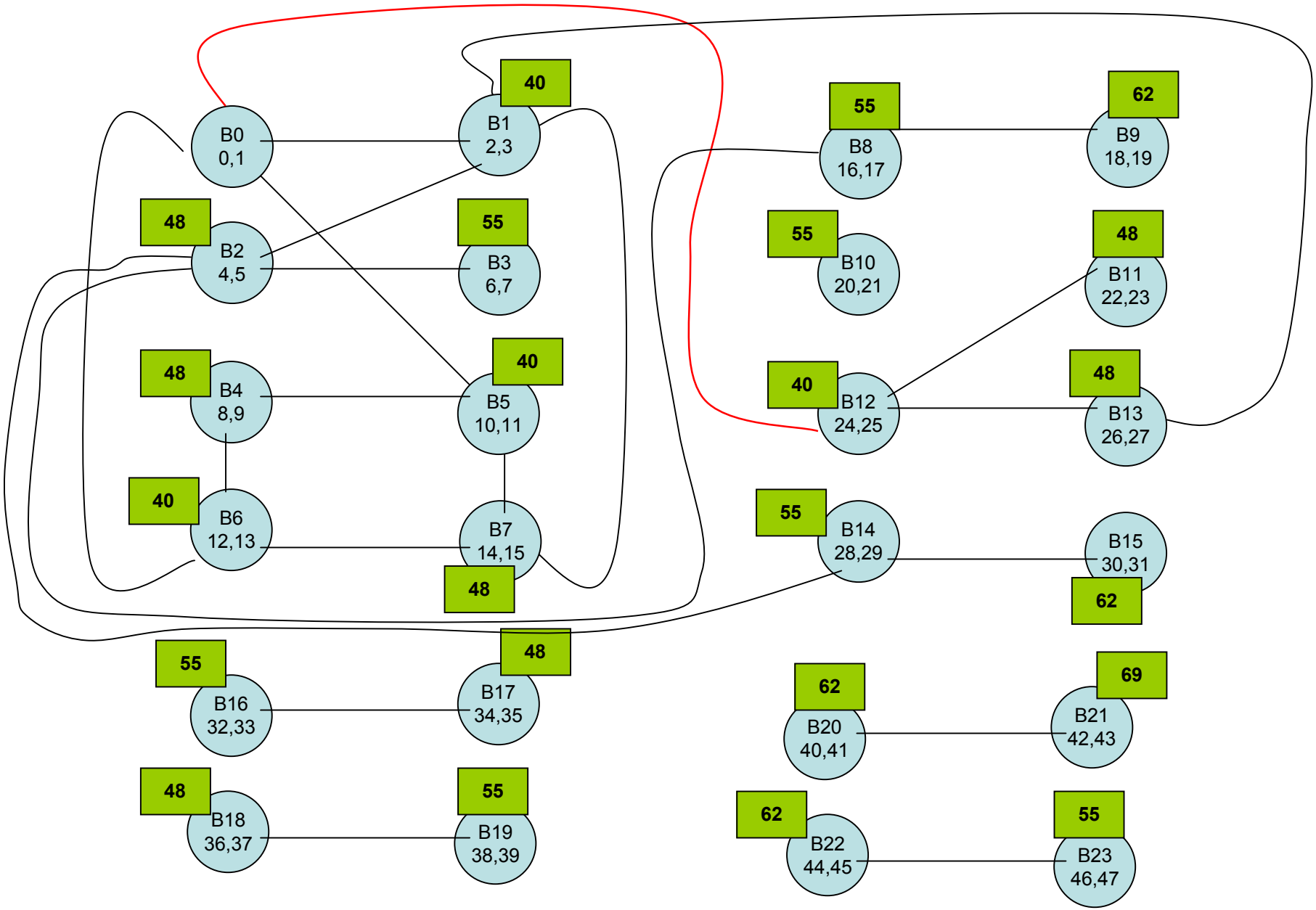

UV 2D Torus UVPROD

Latency Core 0 to all